Copying of this document and giving it to others, and the use or communication of the contents thereof, are forbidden without express authority. All rights reserved.

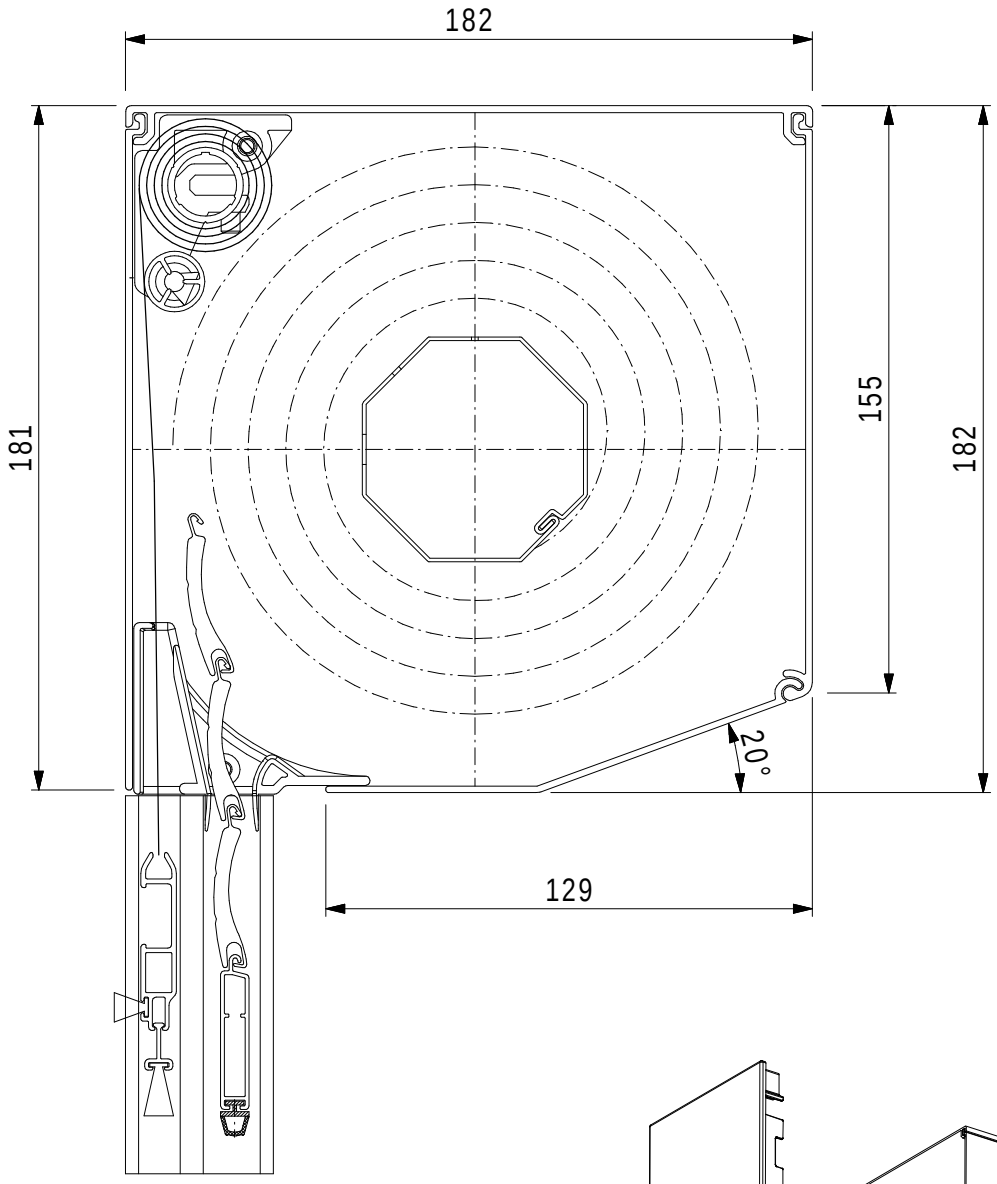

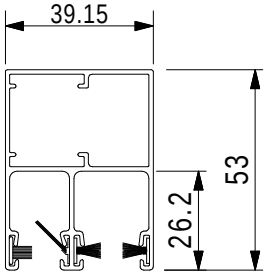

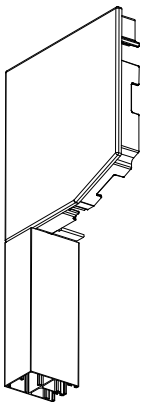

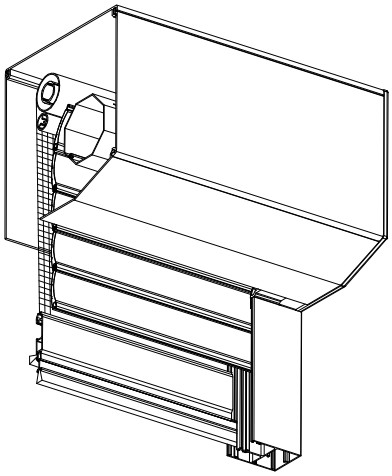

Alulux GmbH
Messingstraße 16
D-33415 Verl

Maße in mm
Dimensions in millimeters

Zul. Abw. f. Maße ohne Toleranzang.
General tolerances
DIN ISO 2768 cK

Fertigzustand
finished cond.
-

Maßstab / Scale	1:2	Menge / Quantity	-
Werkstoff/material	Aluminium	Fläche/face (mm²)	-
U-Kreis (mm)	-	Abwickl. Außen/ext. dev. drawing(mm)	-
Gewicht/weight	-	Abwickl. Gesamt/dev. drawing all(mm)	-

	Datum / Date	Name / Name
Bearb. / Drawn	17.12.2013	M. Kleinhans
Gepr. / Check.	17.12.2013	M. Kleinhans
Norm / Appr.		

Benennung/Designation

Varimaxx
SG 20-180/FG (4-teilig)

Artikel-Nr./Piece No.
-

Zeichnungs-Nr./Part-No.
-

Blatt / Sheet 1
von / of 1

Ausg. / Issue	Änderung / Modification	Datum / Date	Name / Name
-	-	-	-

Dateiname / Filename: SG 20 180.prt
Ursprung / Source: -
A4

Weitergabe und Vervielfältigung dieser Unterlage, sowie Verwertung und Mitteilung ihres Inhalts nicht gestattet, soweit nicht ausdrücklich zugestanden. Alle Rechte vorbehalten